ՆԵՐՔԻՆ ՍԱՆԴՈՒՂՔԻ ՀԱՏԱՅԻՆ Ե/Բ ԱՍՏԻՃԱՆՆԵՐԻ ԱՄՐԱԿԱՊՈՒՄԸ ՊՈՂՊԱՏԵ ԹԵՔԱՀԵԾԱՆՆԵՐԻՆ

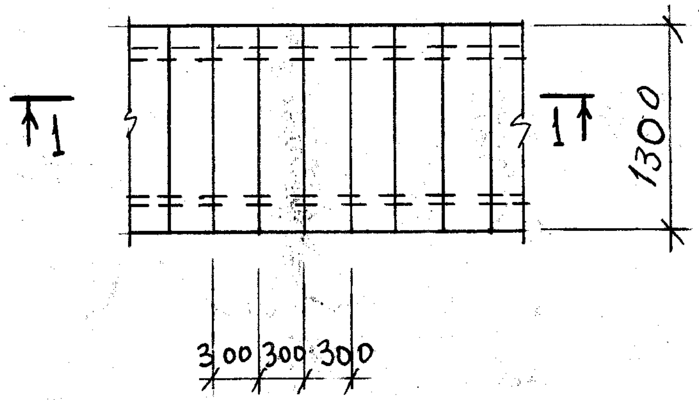

1 — 1

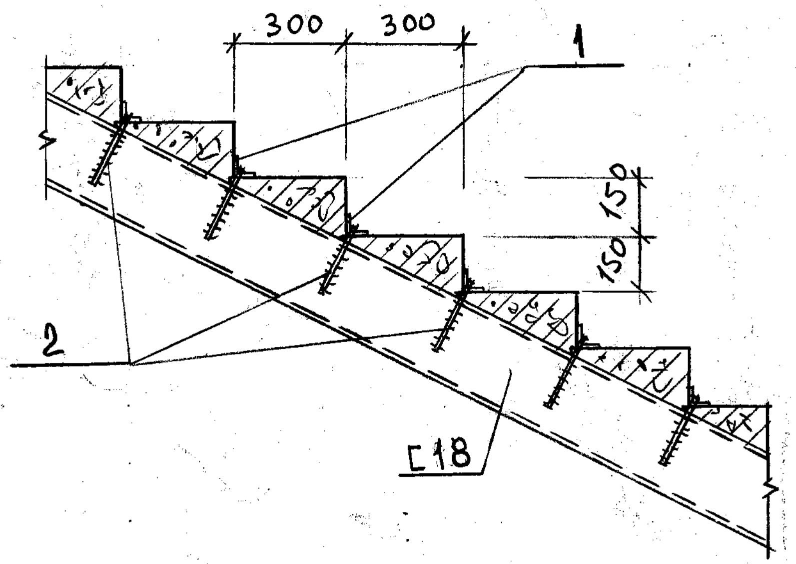

ԱՐՏԱՔԻՆ ՀԱԿԱՀՐԴԵՀԱՅԻՆ ԱՍՏԻՃԱՆՆԵՐԻ ԵՐԵՍԱՊԱՏՈՒՄ

2 - 2

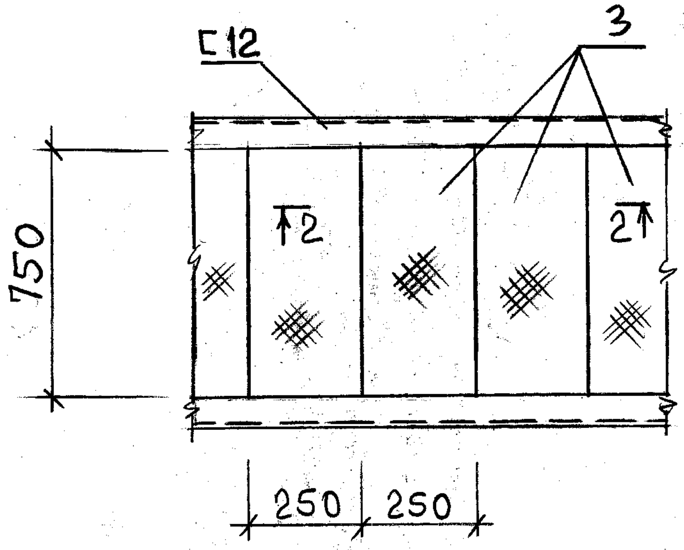

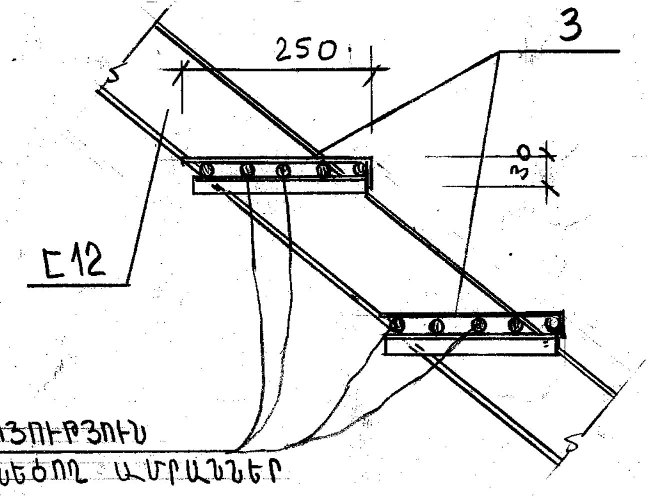

ՍԱՄՆԱԳԻՐ ՄԵԿ ԷԼԵՄԵՆՏԻ ՀԱՄԱՐ

Ֆորմատ	Գոտի	Դիրք	Նշանակում	Անվանում	Քան. Հատ	Ծանոթ
				ՄԵՏԱՂԱԿԱՆ ԿՈՆՍՏՐՈՒԿՑԻԱՆԵՐ		
		1		L50×4; ℓ=120	40	0,44կգ
		2		Φ10A-I; ℓ=200	40	0,13կգ
		3	ԱԿՈՍԱՎՈՐ (РИФЛЕН)	ՀԵՐՏԱՂ.-280×3; ℓ=750	14	5,3կգ
				ՀԵՐՏԱՂ.-1000×3; ℓ=1100	1	27.6կգ

1. ՊՈՂՊԱՏԵ ՍԱՆԴՂԱՀԵԾԱՆՆԵՐԻ ԵՎ ՀԱՐԹԱԿԻ ԿՈՂԱՀԵԾԱՆՆԵՐԻ ՍՎԱՂՈՒՄ ՑԵՄԵՆՏԱՎԱԶԵ ՇԱՂԱԽՈՎ ՄԵՏԱՂԱԿԱՆ ՑԱՆՑԻ ՎՐԱՅՈՎ - 10,0Մ²:
2. ԳՈՅՈՒԹՅՈՒՆ ՈՒՆԵՑՈՂ ԱՐՏԱՔԻՆ ՀԱԿԱՀՐԴԵՀԱՅԻՆ ԱՍՏԻՃԱՆՆԵՐԻ, ՀԱՐԹԱԿԻ ԵՎ ՃԱՂԱՇԱՐԻ ՆԵՐԿՈՒՄ ԵՄԱԼՈՎ 2 ԱՆԳԱՄ - 36,0Մ²:

ՊՈՂՊԱՏԵ ԹԵՔԱՀԵԾԱՆՆԵՐԻ ԵՎ ԿՈՂԱՀԵԾԱՆՆԵՐԻ ՍՎԱՂՈՒՄ

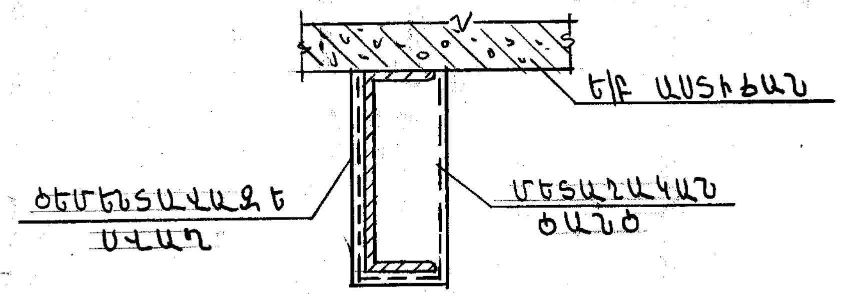

ՏՆՕՐԵՆ	Մ.ՀՈՒՄՆՅԱՆ	TGQ - 07 ԾԱՂԿԱՁՈՐԻ ՄԻՋՆԱԿԱՐԳ ԴՊՐՈՑԻ ՎԵՐԱԿԱՌՈՒՑՈՒՄ		
ՆԳՃ	Ն.ՍՏԵՓԱՆՅԱՆ			
ՆԱԽԱԳԾՈՂ	Ն.ՍՏԵՓԱՆՅԱՆ	ՃԱՐՏԱՐԱՊԵՏԱՇԻՆԱՐԱՐԱԿԱՆ ՄԱՍ	ՓՈՒԼ: ԱՆ	ԹԵՐԹ: ՃՇ-56; ԹԵՐԹԵՐ: 59
ՍՏՈՒԳԵՑ	Ն.ՍՏԵՓԱՆՅԱՆ			
		ՆԵՐՔԻՆ ՍԱՆԴՈՒՂՔԻ ԵՎ ԱՐՏԱՔԻՆ ՀԱԿԱՀՐԴԵՀ. ԱՍՏԻՃԱՆՆԵՐԻ ԱՄՐԱԿԱՊՈՒՄ:	«ՄԱՌԱ ԵՎ ԴՈՒՍՏՐԵՐ» ՍՊԸ	